Конусные дробилки

Исполнения

- HCU
- HCC

МКА-СЕРВИС
ДРОБИЛЬНО-СОРТИРОВОЧНОЕ ОБОРУДОВАНИЕ
DSP PŘEROV
MAGOTTEAUX
SHAPING A WORLD OF PERFORMANCE
CAB
WET PROCESSING SYSTEMS
RESTA

КОНУСНЫЕ ДРОБИЛКИ

1. основной вал
2. дробящий конус
3. дробящий кожух
4. корпус кожуха
5. эксцентрическая втулка
6. пятовый подшипник
7. гидравлический цилиндр
8. перебор
9. зубчатая передача
10. станина
11. верхний подшипник

МКА-СЕРВИС
ДРОБИЛЬНО-СОРТИРОВОЧНОЕ ОБОРУДОВАНИЕ
DSP PŘEROV
MAGOTTEAUX
SHAPING A WORLD OF PERFORMANCE
CAB
WET PROCESSING SYSTEMS
RESTA

Кривые продуктов - Конусные дробилки HCU

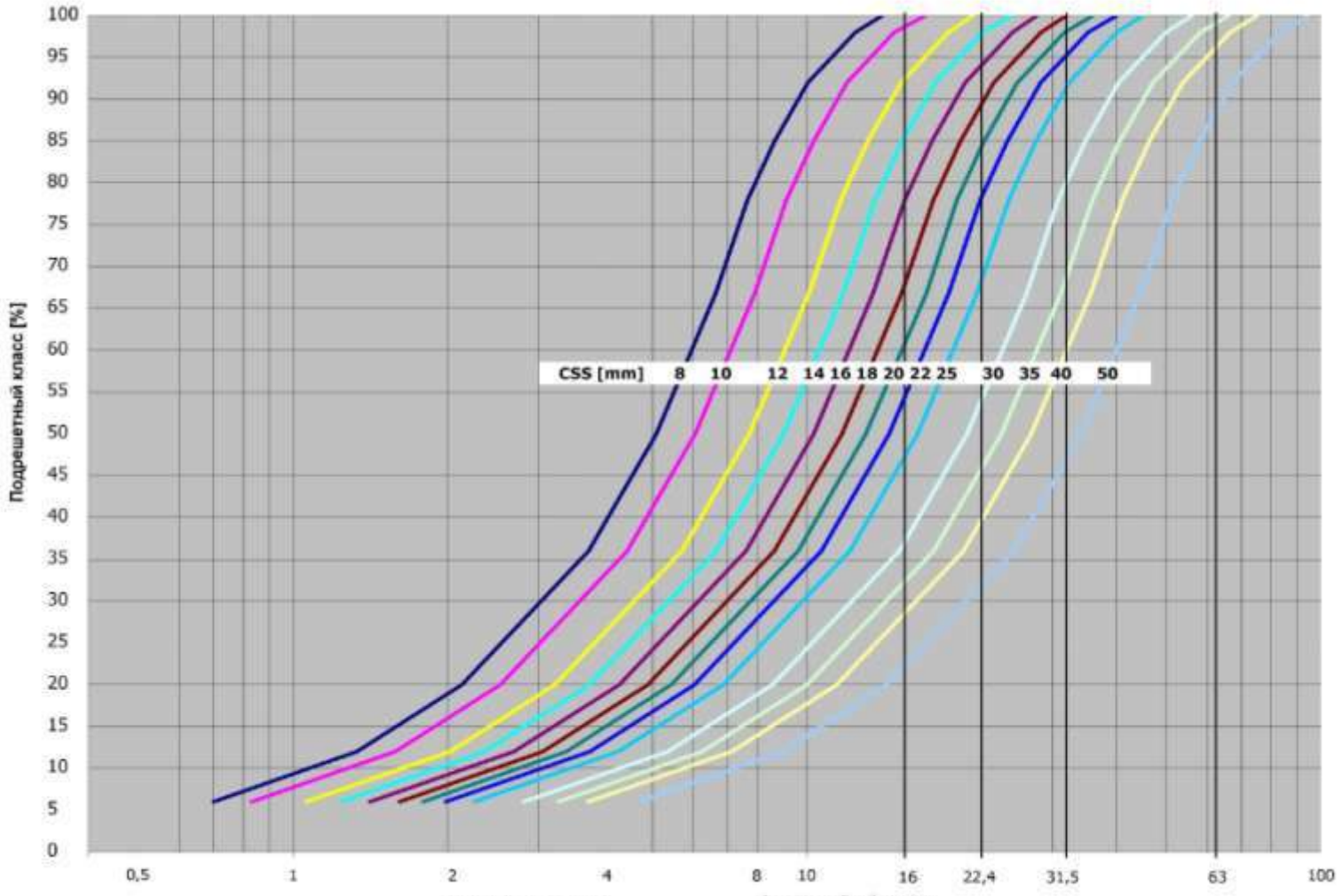

*средняя дробитый материал
Кривые продуктов дробилки при данном зазоре могут отличаться в зависимости от свойств исходного сырья.

МКА-СЕРВИС
ДРОБИЛЬНО-СОРТИРОВОЧНОЕ ОБОРУДОВАНИЕ
DSP PŘEROV
MAGOTTEAUX
SHAPING A WORLD OF PERFORMANCE
CAB
WET PROCESSING SYSTEMS
RESTA®

КОНУСНЫЕ ДРОБИЛЬНЫЕ КАМЕРЫ

Типоразмер	Диаметр основного дробящего конуса, мм	Диапазон регулировки разгрузочной щели, мм	Максимальный кусок на входе, мм	Производительность т/ч	Вес, кг
HCU 7	750	4-35	35,65,100,160	30-170	5 050
HCU 7S	750	20-35	200	80-180	4 860
HCU 9S	900	25,50	250	140-300	9 920
HCU 10	1 000	8-50	65,90,150,220	90-350	12 400
HCU 12	1 250	9-45	65,10,160	110-400	19 500
HCU 12 S	1 250	25-63	340	270-550	20 950
HCC 16	-	-	85, 140, 200, 440	150 -620	-

МКА-СЕРВИС
ДРОБИЛЬНО-СОРТИРОВОЧНОЕ ОБОРУДОВАНИЕ

DSP PŘEROV

MAGOTTEAUX
SHAPING A WORLD OF PERFORMANCE

CAB
WET PROCESSING SYSTEMS

RESTA®

КОНУСНЫЕ ДРОБИЛЬНЫЕ КАМЕРЫ

Сравнение отдельных дробильных камер

МКА-СЕРВИС
ДРОБИЛЬНО-СОРТИРОВОЧНОЕ ОБОРУДОВАНИЕ
DSP PŘEROV
MAGOTTEAUX
SHAPING A WORLD OF PERFORMANCE
CAB
WET PROCESSING SYSTEMS
RESTA

КОНУСНЫЕ ДРОБИЛЬНЫЕ КАМЕРЫ

Сравнение отдельных дробильных камер

МКА-СЕРВИС
ДРОБИЛЬНО-СОРТИРОВОЧНОЕ ОБОРУДОВАНИЕ
DSP PŘEROV
MAGOTTEAUX
SHAPING A WORLD OF PERFORMANCE
CAB
WET PROCESSING SYSTEMS
RESTA

Конусная дробилка HCU 7

Дробильная установка с конусной дробилкой HCU 7

Типовое обозначение:	HCU 7
Макс. вход:	35, 65, 100, 160 мм
Настройка зазора:	4 – 35 мм
Производительность:	30 – 170 t/ч
Вес:	5 050 кг

Привод 90 кВт, вкл. электродвигатель, ременный шкив, клиновые ремни, натяжные болты и кожух привода, установленный на корпусе дробилки Вес: 1 700 кг

HCU 7	A	B	C	D	E	F	G
мм	2550	1400	1050	2330	240	1910	420

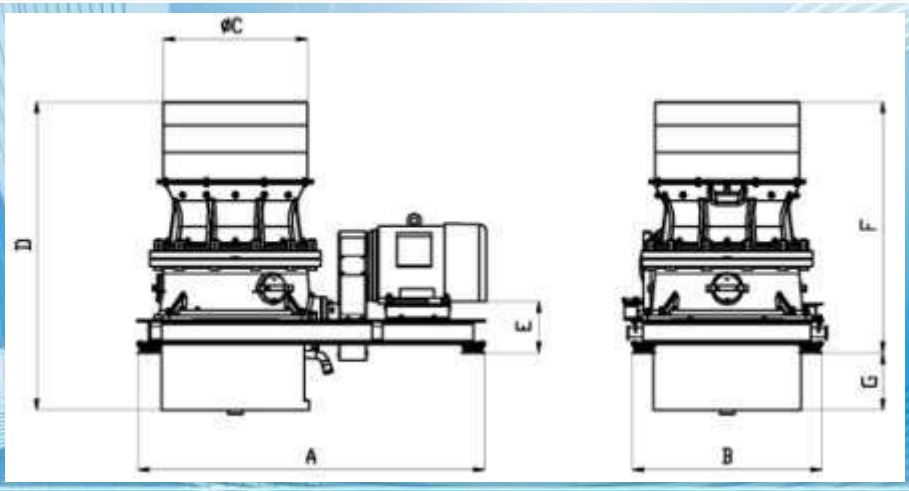

МКА-СЕРВИС
ДРОБИЛЬНО-СОРТИРОВОЧНОЕ ОБОРУДОВАНИЕ
DSP PŘEROV
MAGOTTEAUX
SHAPING A WORLD OF PERFORMANCE
CAB WET PROCESSING SYSTEMS
RESTA

Конусная дробилка HCU 7 S

Дробильная установка с конусной дробилкой HCU 7 S

Типовое обозначение:	HCU 7 S
Макс. вход:	200 мм
Настройка зазора:	20 – 35 мм
Производительность:	80 – 180 t/ч
Вес:	4 860 кг

Привод 90 кВт, вкл. электродвигатель, ременный шкив, клиновые ремни, натяжные болты и кожух привода, установленный на корпусе дробилки Вес: 1 700 кг

HCU 7 S	A	B	C	D	E	F	G
мм	2550	1400	1055	2260	240	1840	420

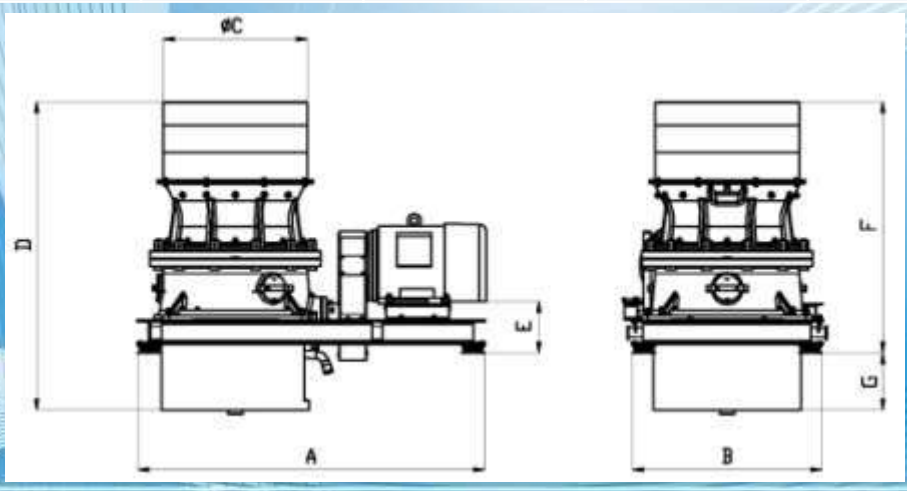

МКА-СЕРВИС
ДРОБИЛЬНО-СОРТИРОВОЧНОЕ ОБОРУДОВАНИЕ
DSP PŘEROV
MAGOTTEAUX
SHAPING A WORLD OF PERFORMANCE
CAB
WET PROCESSING SYSTEMS
RESTA

Конусная дробилка HCU 9 S

Дробильная установка с конусной дробилкой HCU 9 S

Типовое обозначение:	HCU 9 S
Макс. вход:	250 мм
Настройка зазора:	25 – 50 мм
Производительность:	140 – 300 t/ч
Вес:	9 920 кг

Привод 132 кВт, вкл. электродвигатель, ременный шкив, клиновые ремни, натяжные болты и кожух привода, установленный на корпусе дробилки Вес: 2 360 кг

HCU 9 S	A	B	C	D	E	F	G
мм	3000	1750	1210	2890	260	2320	570

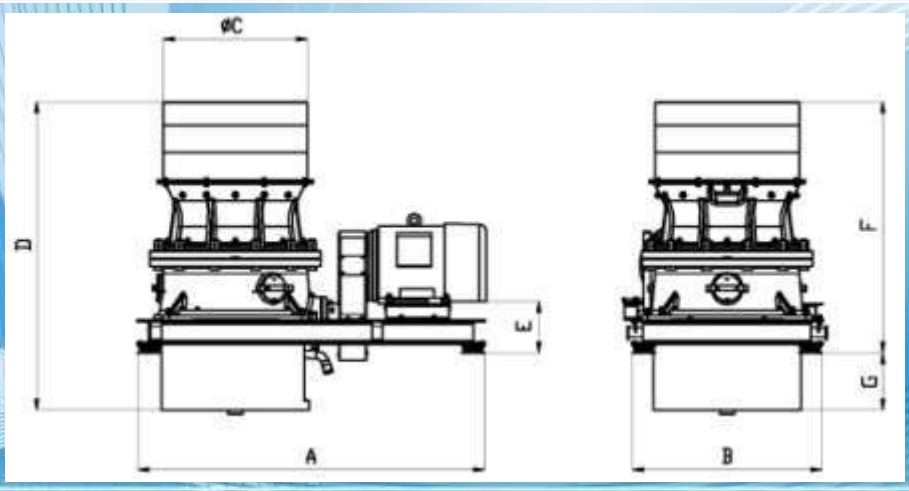

МКА-СЕРВИС
ДРОБИЛЬНО-СОРТИРОВОЧНОЕ ОБОРУДОВАНИЕ
DSP PŘEROV
MAGOTTEAUX
SHAPING A WORLD OF PERFORMANCE
CAB WET PROCESSING SYSTEMS
RESTA

Конусная дробилка HCU 10

Дробильная установка с конусной дробилкой HCU 10

Типовое обозначение:	HCU 10
Макс. вход:	65, 90, 150, 220 мм
Настройка зазора:	8 – 50 мм
Производительность:	90 – 350 t/ч
Вес:	12 400 кг

Привод 160 кВт, вкл. электродвигатель, ременный шкив, клиновые ремни, натяжные болты и кожух привода, установленный на корпусе дробилки Вес: 2 500 кг

HCU 12	A	B	C	D	E	F	G
мм	3600	1750	1400	2820	260	2230	590

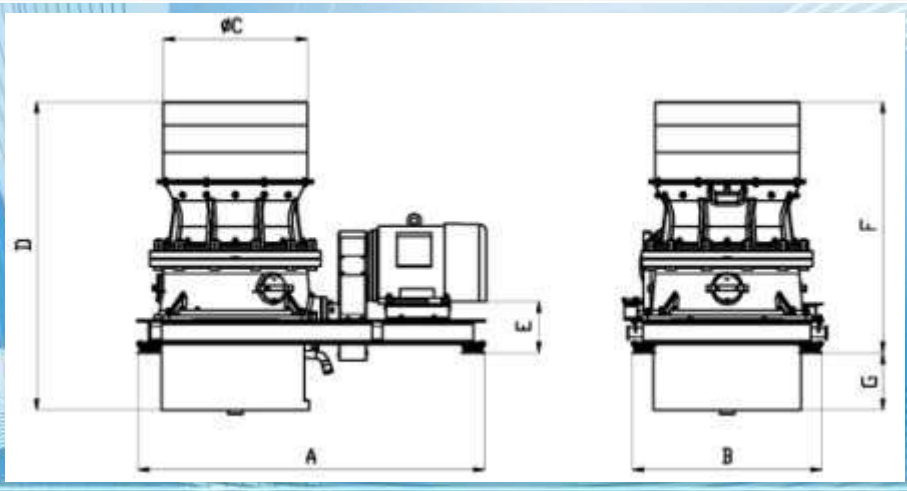

МКА-СЕРВИС
ДРОБИЛЬНО-СОРТИРОВОЧНОЕ ОБОРУДОВАНИЕ

DSP PŘEROV

MAGOTTEAUX
SHAPING A WORLD OF PERFORMANCE

CAB
WET PROCESSING SYSTEMS

RESTA®

Конусная дробилка HCU 12

Дробильная установка с конусной дробилкой HCU 12

Типовое обозначение:	HCU 12
Макс. вход:	65, 100, 160 мм
Настройка зазора:	9 – 45 мм
Производительность:	110 – 400 t/ч
Вес:	19 900 кг

Привод 200-250 кВт, вкл. электродвигатель, ременный шкив, клиновые ремни, натяжные болты и кожух привода, установленный на корпусе дробилки Вес: 3 660 кг

HCU 12	A	B	C	D	E	F	G
мм	3600	2180	1570	3630	320	2930	700

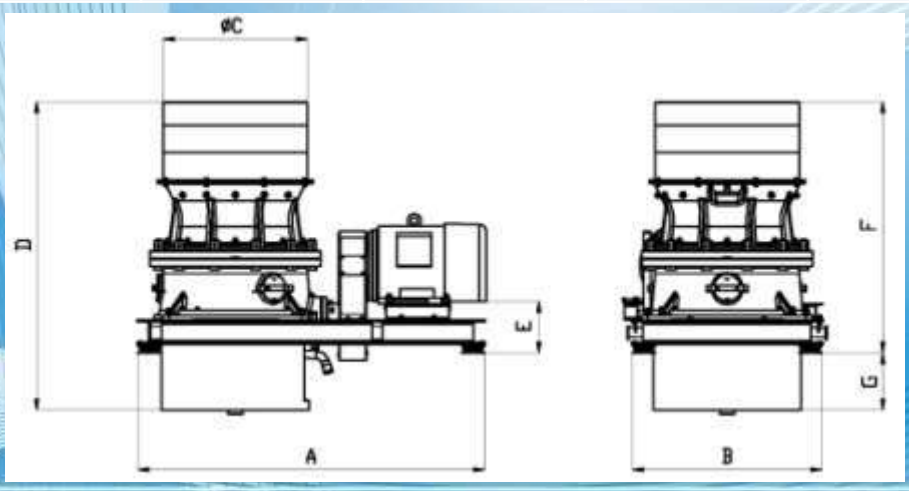

МКА-СЕРВИС
ДРОБИЛЬНО-СОРТИРОВОЧНОЕ ОБОРУДОВАНИЕ
DSP PŘEROV
MAGOTTEAUX
SHAPING A WORLD OF PERFORMANCE
CAB
WET PROCESSING SYSTEMS
RESTA

Конусная дробилка HCU 12 S

Дробильная установка с конусной дробилкой HCU 12 S

Типовое обозначение:	HCU 12 S
Макс. вход:	340 мм
Настройка зазора:	25 – 63 мм
Производительность:	270 – 550 t/ч
Вес:	20 950 кг

Привод 200-250 кВт, вкл. электродвигатель, ременный шкив, клиновые ремни, натяжные болты и кожух привода, установленный на корпусе дробилки Вес: 4 240 кг

HCU 12 S	A	B	C	D	E	F	G
мм	3600	2180	1920	3880	320	3180	700

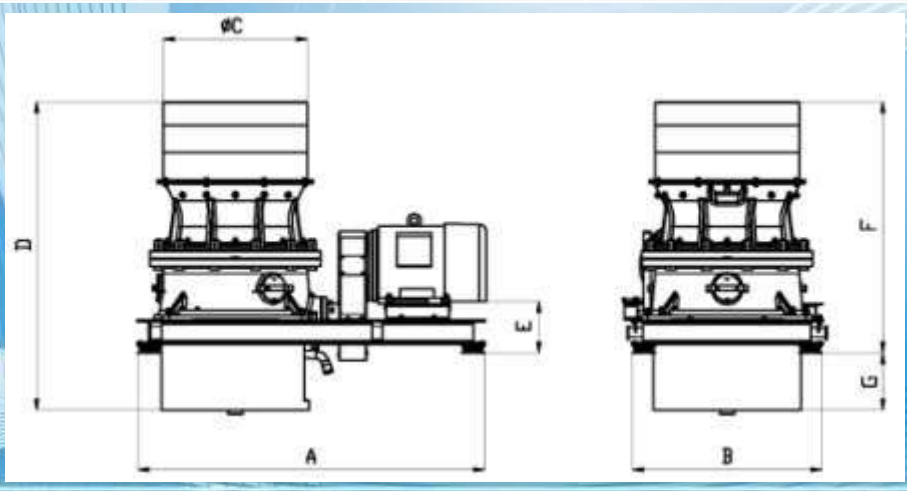

МКА-СЕРВИС
ДРОБИЛЬНО-СОРТИРОВОЧНОЕ ОБОРУДОВАНИЕ
DSP PŘEROV
MAGOTTEAUX
SHAPING A WORLD OF PERFORMANCE
CAB WET PROCESSING SYSTEMS
RESTA®

Конусная дробилка HCC 16

Дробильная установка с конусной дробилкой HCC 16

Типовое обозначение:	HCC 16
Макс. вход:	85, 140, 200, 440 мм
Настройка зазора:	10 – 30/15-35/22 -45/35-65 мм
Производительность:	150-390/165-420/220-500/325-320 t/ч
Вес:	40 600 – 43 300 кг

Привод 230 -315 кВт, вкл. электродвигатель, ременный шкив, клиновые ремни, натяжные болты и кожух привода, установленный на корпусе дробилки

HCC 16	A	B	C	D	E	F	G
мм	4640	2720	2195-2400	4410	120	3665	745

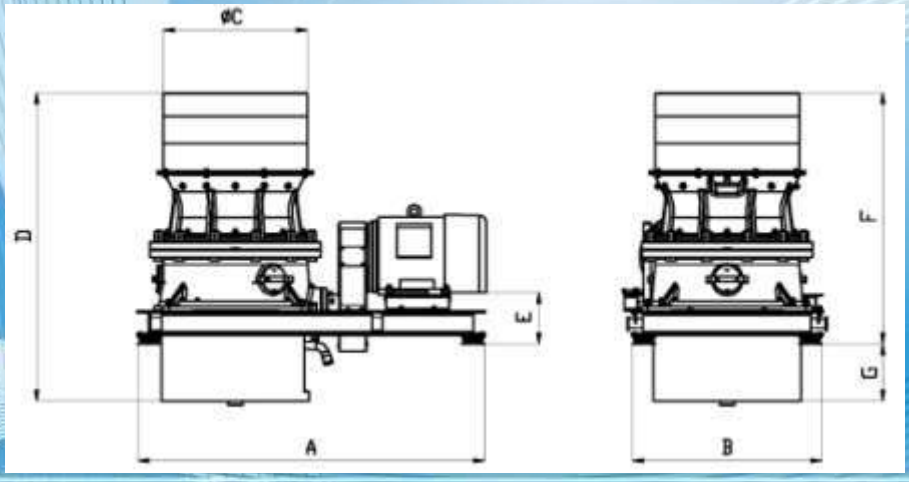

МКА-СЕРВИС
ДРОБИЛЬНО-СОРТИРОВОЧНОЕ ОБОРУДОВАНИЕ
DSP PŘEROV
MAGOTTEAUX
SHAPING A WORLD OF PERFORMANCE
CAB
WET PROCESSING SYSTEMS
RESTA

ОСНАСТКА КОНУСНОЙ ДРОБИЛКИ HCU

I. Управляющий и силовой распределительный шкаф
II. Несущая м/конструкция под дробилкой
III. Напорная противопылевая защита дробилки и ее масло-станции (нагнетатель, фильтр), 4 шт амортизатор для посадки дробилки
IV. Гидравлическая и смазочная система дробилки
V. Автоматическая смазка верхнего подшипника и уплотнительного кольца
VI. Двигатель
VII. Рама для совместной установки дробилки и двигателя, включая шкив двигателя, клиновые ремни и разгрузочная воронка
VIII. Контроллер управления с дисплеем
IX. Загрузочная воронка

МКА-СЕРВИС
ДРОБИЛЬНО-СОРТИРОВОЧНОЕ ОБОРУДОВАНИЕ
DSP PŘEROV
MAGOTTEAUX
SHAPING A WORLD OF PERFORMANCE
CAB
WET PROCESSING SYSTEMS
RESTA

УЗЕЛ КОНУСНОЙ ДРОБИЛКИ УКОМПЛЕКТОВАННЫЙ ОПОРНОЙ КОНСТРУКЦИЕЙ И ПЛОЩАДКАМИ

МКА-СЕРВИС
ДРОБИЛЬНО-СОРТИРОВОЧНОЕ ОБОРУДОВАНИЕ

DSP PŘEROV

MAGOTTEAUX
SHAPING A WORLD OF PERFORMANCE

CAB
WET PROCESSING SYSTEMS

RESTA®

ПОЛУМОБИЛЬНЫЕ КОНУСНЫЕ ДРОБИЛКИ

Типоразмер	Типоразмер дробильной камеры	Макс. кусок на входе	Производительность т/ч	Привод
SCU 7	HCU 7	35; 65; 100; 160	30 - 170	электро
SCU 9	HCU 9	250	140 - 300	электро
SCU 10	HCU 10	65; 90; 150; 220	90 - 350	электро
SCU 12	HCU 12	65; 100; 160	110 -400	электро
SCU HCC9	HCC 9	65 - 220	140 -300	электро
KS 1	KDC 33	45 -150	45 - 205	электро
KS 2	KDC 32	43 – 101	30 -120	электро
KS 3	KDC 23	220 – 270	120 – 300	электро
KS 4	KDC 22	188	80 - 180	электро

МКА-СЕРВИС
ДРОБИЛЬНО-СОРТИРОВОЧНОЕ ОБОРУДОВАНИЕ

DSP PŘEROV

MAGOTTEAUX
SHAPING A WORLD OF PERFORMANCE

CAB
WET PROCESSING SYSTEMS

RESTA®

ПОЛУМОБИЛЬНЫЕ КОНУСНЫЕ ДРОБИЛКИ

Полумобильные конусные дробильные установки

- SCU HCC 9

МКА-СЕРВИС
ДРОБИЛЬНО-СОРТИРОВОЧНОЕ ОБОРУДОВАНИЕ

DSP PŘEROV

MAGOTTEAUX
SHAPING A WORLD OF PERFORMANCE

CAB
WET PROCESSING SYSTEMS

RESTA®

МОБИЛЬНЫЕ КОНУСНЫЕ ДРОБИЛКИ

Типоразмер	Типоразмер дробильной камеры	Макс. кусок на входе	Производительность т/ч	Привод
KH1	KDC 33	45 - 150	45 -205	дизель/электро
KH2	KDC 32	43 - 101	30 - 120	дизель/электро
KH3	KDC 23	220 - 270	120 - 300	дизель/электро
KH4	KDC 22	188	80 -180	дизель/электро
MCU 7W	HCU 7	35; 65; 100; 160	30 - 170	дизель/электро
MCU 9W	HCU 9	250	140 - 300	дизель/электро
MCU 7UC-2C	HCU 7	35; 65; 100; 160	30 - 170	дизель/электро
MCU 9UC-2C	HCU 9	250	140 - 300	дизель/электро

МКА-СЕРВИС
ДРОБИЛЬНО-СОРТИРОВОЧНОЕ ОБОРУДОВАНИЕ

DSP PŘEROV

MAGOTTEAUX
SHAPING A WORLD OF PERFORMANCE

CAB
WET PROCESSING SYSTEMS

RESTA®

МОБИЛЬНЫЕ КОНУСНЫЕ ДРОБИЛКИ

Мобильные конусные дробильные установки

- КН1
- КН2
- КН3
- КН4

МКА-СЕРВИС
ДРОБИЛЬНО-СОРТИРОВОЧНОЕ ОБОРУДОВАНИЕ

DSP PŘEROV

MAGOTTEAUX
SHAPING A WORLD OF PERFORMANCE

CAB
WET PROCESSING SYSTEMS

RESTA®

МОБИЛЬНЫЕ КОНУСНЫЕ ДРОБИЛКИ

Мобильные конусные дробильные установки

- MCU 7W
- MCU 9W
- MCU 7UC-2C
- MCU 9UC-2C

МКА-СЕРВИС
ДРОБИЛЬНО-СОРТИРОВОЧНОЕ ОБОРУДОВАНИЕ

DSP PŘEROV

MAGOTTEAUX
SHAPING A WORLD OF PERFORMANCE

CAB
WET PROCESSING SYSTEMS

RESTA®

Благодарим Вас за внимание!

ООО «МКА-Сервис»

117405, г. Москва, Варшавское шоссе, д. № 141, стр. 80

Тел.: +7 (495) 640-20-13, +7 (495) 640-20-14

E-mail: trade@martimex.ru

www.mka-servis.ru

МКА-СЕРВИС ДРОБИЛЬНО-СОРТИРОВОЧНОЕ ОБОРУДОВАНИЕ

DSP PŘEROV

MAGOTTEAUX SHAPING A WORLD OF PERFORMANCE

CAB WET PROCESSING SYSTEMS

RESTA®